業務用ディスポーザ

型名：SS-100　0.75kw（1馬力）

特　長

●**処理室**　耐腐食性ステンレス鋼を採用した、長寿命設計。

●**防　振**　処理室上部の厚さ18mmのゴム製取り付け部により振動を吸収します。

●**取付け**　取り付け部は衛生面と外観を考慮してクロームメッキを施したカバー内に封入してあります。アダプタを用いることにより、現在ご使用のシンクへ直接取り付け可能です。

●**モータ**　空冷式交流誘導モータを用い高負荷に耐えます。
モータへの過負荷や高温時に、モータ回路を遮断し保護するマニュアルリセット式オーバーロードスイッチが組み込まれています。

●**処理歯**　静止部、回転部ともに耐久性が高い、鋳造ニッケルクローム合金製です。

●**主軸受**　ダブルテーパ・ベアリングを用いて高い耐久性を確保しています。

●**防水性**　三重のリップシールによるモータ防水。さらにオイルシールの採用により防水性の向上とグリース漏れの防止を実現しています。

●**外　装**　ステンレス鋼とクロームメッキ鋼板製。長期的な衛生面を考慮して塗料は使用しておりません。

●**操作性**　各種電気／水量制御用部品との併用で、水の節約・配水管の洗浄・自動給水などが可能になり、経済的で簡単操作、ディスポーザをいつも清潔に保ちます。

ディスポーザ取付用部品（別売り）

アダプタ

標準取付アダプタ
- No.7カラーアダプタ（200mm径穴用）
- 着脱可能飛沫防止
- バッフルとストッパ付（シンクの底に溶接）

特殊取付アダプタ
- No.5 カラーアダプタ（89-102mm径穴用）（溶接不要）

シンクボウル

推奨シンクボウル C型
- 飛沫防止バッフル付
- ボウル内径457mm（カウンターに溶接）

かみ込み解除レンチ（別売り）

かみ込み解除レンチ

かみ込み時の解除用工具

電気制御用部品（別売り）

CC-202制御盤
- ディスポーザの起動と停止
- モータ再始動時の自動反転
- ディスポーザへの水流開始

CC-101制御盤
- ディスポーザの起動と停止
- モータ再始動時の自動反転
- 給水停止遅延（自動後洗浄、遅延時間調整可）
- ディスポーザ自動停止

水量制御用部品（別売り）

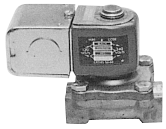

電磁弁
ディスポーザの起動時に給水を開始し、停止時に給水を停止

水量調節弁
ディスポーザへの給水量を調節し、給水過多を防止

バキュームブレーカ
汚水の給水管への逆流防止

推奨設置例

設置例（別売り部品を含んでいます）

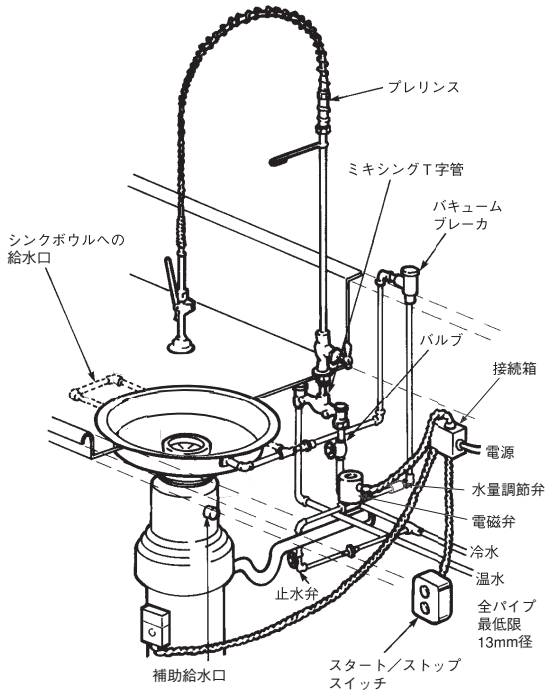

SS-100とシンクボウルの組み合わせ

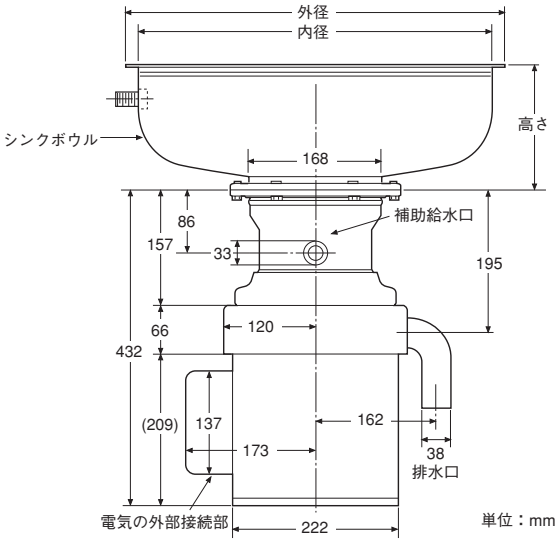

注： シンクにアダプタを用いて取り付ける場合には、シンクボウルの高さのかわりに、アダプタの高さとして、下記の寸法表を参照してください。

シンクボウル及びアダプタの寸法表（m/m）

	外径	内径	取付穴径	高さ
シンクボウル	495	457	464	165
No. 7カラーアダプタ（標準取付アダプタ）	232	194	200	52
No. 5カラーアダプタ	排水口径89 – 102mmの標準型シンクに適合します。			70

機種選択チャート

人数／1食	業務用ディスポーザ選定の目安
～100	SS-100×1台
100～150	SS-100×1台,または, SS-200×1台
150～300	SS-200×1台
300～500	SS-200×2台,または, SS-300×1台,または, SS-500×1台
500～750	SS-300×2台,または, SS-500×1台
750～1200	SS-500×2台

（注）平均的生ごみ量を一人当たり150g～200gの範囲とし、ディスポーザの運転時間は一回につき2.5分間、一日に4回の運転と想定

仕　　様

※仕様は予告なく変更することがあります。

型　　名：SS-100-44	出　　力：0.75 kw（1馬力）
投入方式：連続投入方式	回転数/分：**1,425rpm(50Hz)**
モ ー タ：交流誘導電動機	1,725 rpm (60 Hz)
電　　圧：単相100 V/200 V, 50/60 Hz	処理能力：約2 kg／分（注）
電　　流：10.5 A (100 V, 50 Hz時)	使用水量：19リットル／分
8.5 A (100 V, 60 Hz時)	モータ保護機能：オーバーロードスイッチ
5.6 A (200 V, 50 Hz時)	外装：ステンレス鋼、クロームメッキ鋼板製
4.3 A (200 V, 60 Hz時)	重　　量：23 kg

（注）処理能力はごみの種類や混合状態により変動します。

ISO 9001 Quality System Certified 当社はISO9001規格の要件に合った品質管理を行っています。

R100 この印刷物は古紙配合率100%の再生紙を使用しています。

PRINTED WITH SOY INK™ この印刷物は水を汚さず大豆油インクを使用し再生紙を使うことで環境に最大限の配慮をして印刷しています。

取扱い店名	
ご住所 ＴＥＬ	
店　名	

09/2010

Copyright © 2007, ISE Ltd. All rights reserved.